205双光束紫外臭氧分析仪

205 双光束臭氧分析仪同时测量I_o (臭氧被净化的空气) 和I (臭氧没有净化的空气) 电流值。使得臭氧测量的时间间隔达到 2 秒，成为市场上基于紫外法的最快的臭氧分析仪，测量环境中的臭氧浓度可达100ppm，同时保留了体积小、重量轻和功耗低的特点。快速测量对于飞行器和气球测量（臭氧）的场合是特别想要的，在那里，高空解决方法很需要。做为选择，用户可以选择内部多个点的平均值以得到更好的精度。

205 还有可选的"Stopped Flow" （停止流动）模式，也称为“Puffer”模式，在测量光强度的过程中里边气体的流动停止了。这允许两个检测池达到环境压力而彻底消除任何很小的人为影响，这些影响可能和发生在快速上升和下降过程中产生的流量和压力变化相关联。

205 具有 202 所有的特征，包括选择平均时间(2 s，10 s，1 min，5 min，1 hr)，模拟输出(0-2.5 V)，实时串口输出，内部数据记录器具有 3 个模拟信号输入同时记录其它测量值如 T、P 和 RH，实时时钟和可选的闪存。

应用场合举例：

1：使用气球、风筝、RPV（遥控飞行器）和轻型飞机测绘大气垂直臭氧分布特征。

2：市内基站布点测量

3：空气污染对健康影响的个体（臭氧）暴露监测

所有仪器均安装了DewLine™的湿度解决方案以平衡水汽存在对臭氧测量的影响。对该类仪器，在检测池入口前安装一定长度的Nafion管可以将水汽的干扰减少到可以忽略不计的水平（湿度变化从 0 跳到90% RH仅±2 ppbv影响）。

消除水汽干扰对使用气球、风筝和轻型风筝测量是必需的，由于要穿过不同大气层，大的湿度变化可能会产生。固定点上安装的仪器由于气候前沿的通过也会发生大的湿度变化，特别是在干旱地区湿度的突然变化可能是极端的。对臭氧监测器的校准来说，水汽干扰是一个重要考虑，因为通常用干燥气瓶产生标准。

中国代理

上海兴卓安环保仪器有限公司
地址：上海市共和新路 3201 号彭浦大厦 7 楼 C 座
电话：021-66302490；66302492

Shanghai ACS EP Co.，Ltd
邮编：200072
传真：021-66302491

流程图：

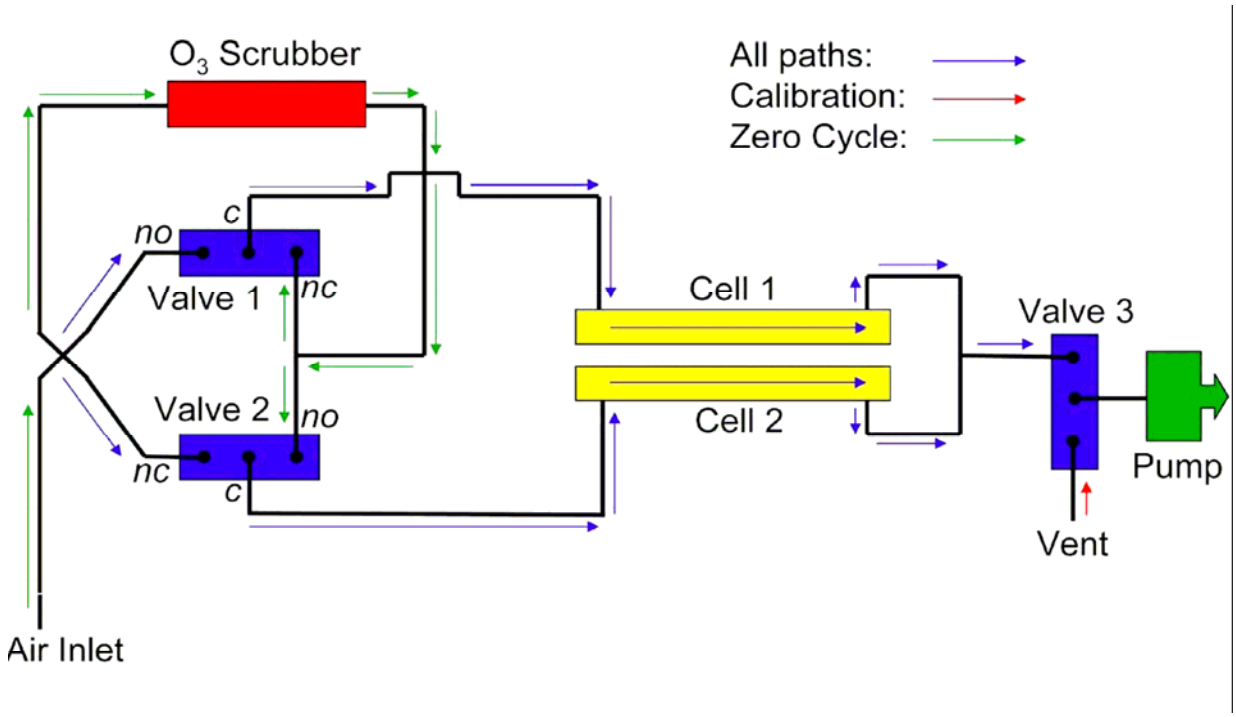

技术规格：

测量原理：254 nm紫外吸收法
可分析量程：1 ppbv 到100 ppmv
精度和准确度：优于1 ppbv或2%
测量间隔：2秒(平均选项：2秒，10秒，1分钟，5分钟和1小时)
流量：~1 L/min
数据储存：20,480行数据(10秒 平均= 2.4天，5分 平均= 2.4月)
数据输出：RS-232，0-2.5V模拟量，LCD显示
电源要求：12 V DC，5.0 W (2.9 W低功耗模式下)或120/240 VAC
尺寸：9 cm x 21 cm x 29 cm
重量：2.3 kg；0.9 kg（不含箱子）

系统组成：

- 205臭氧分析仪主机
- 交流变压器(100-240 VAC 至12 VDC)
- 点烟适配器（车载电源或机载电源）
- 电池电线接头
- 串口线
- 零过滤器
- 操作手册（附本司提供的中文说明）
- 校准数据表
- 生产日期
- 壹年质保

（202是单光路的臭氧分析仪）

(规格如有更改，絮不事先通知)

中国代理
上海兴卓安环保仪器有限公司
地址：上海市共和新路 3201 号彭浦大厦 7 楼 C 座
电话：021-66302490；66302492

Shanghai ACS EP Co.，Ltd
邮编：200072
传真：021-66302491